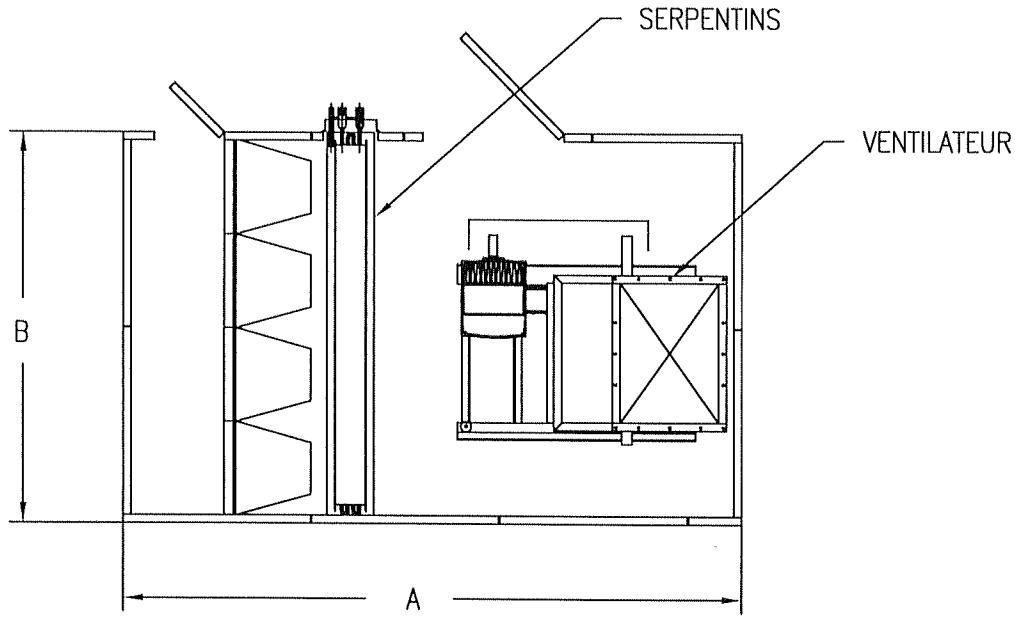

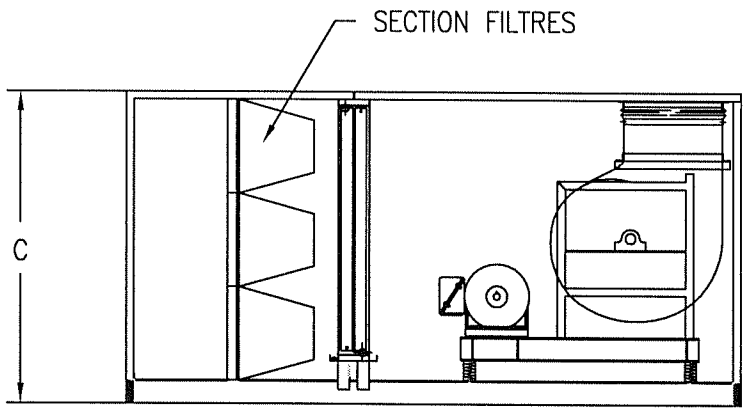

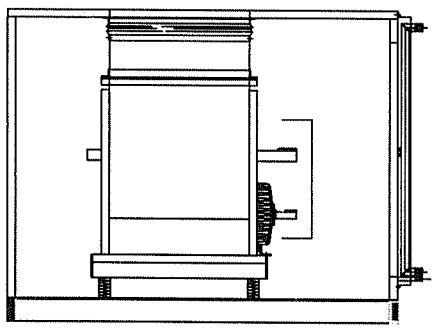

No.	REVISIONS	DATE	PAR/BY

GERMAIN

NOTICE:
THIS DRAWING AND INFORMATION HERE ON ARE THE PROPERTY AND FOR THE SOLE USE OF GERMAIN SERVICES CANADA INC.

NOTE:
CE DESSIN ET SPECIFICATIONS SONT LA PROPRIETE ET POUR L'USAGE EXCLUSIF DE GERMAIN SERVICES CANADA INC.

REFROIDISSEUR D'AIR

TITRE/TITLE

DESSINE: DRAWN:	ECH: SCALE:		REV
VERIFIE: VERIFIED:			